ԴԻԱՖՐԱԳՄԱ ԴՄ-7

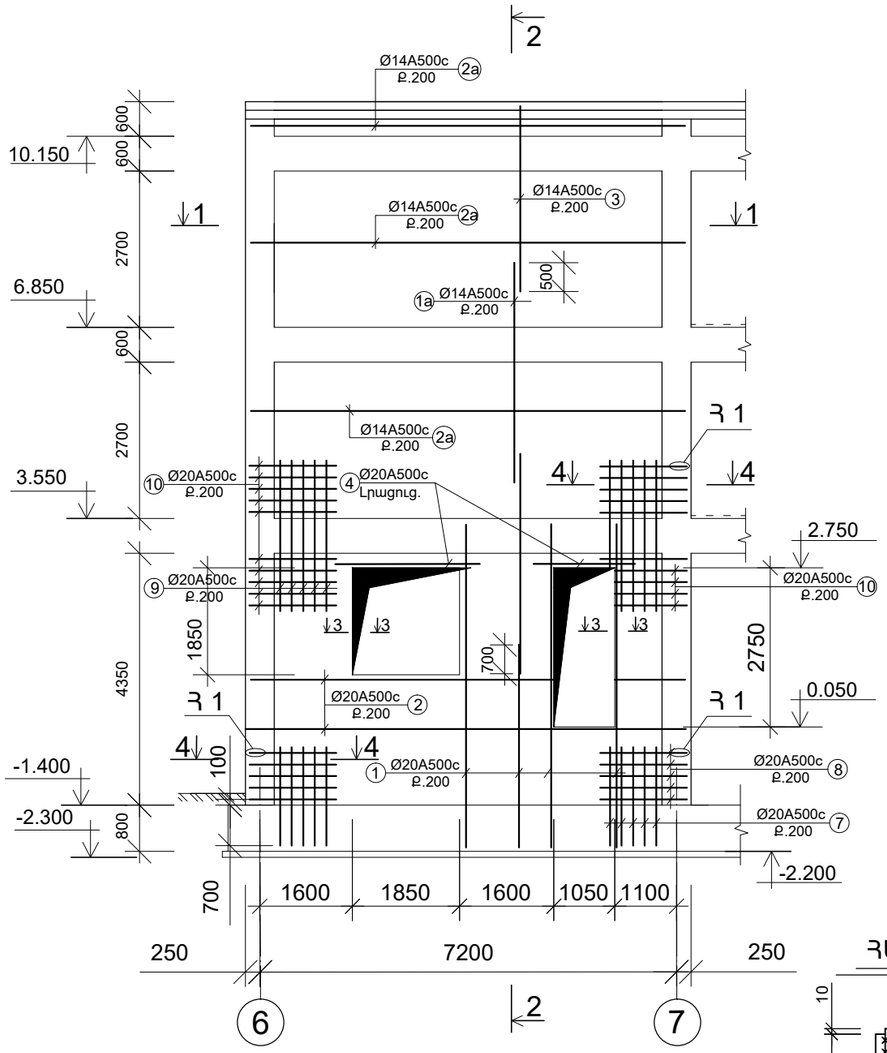

ԿՏՐՎԱԾՔ 2-2: Մ.1:50

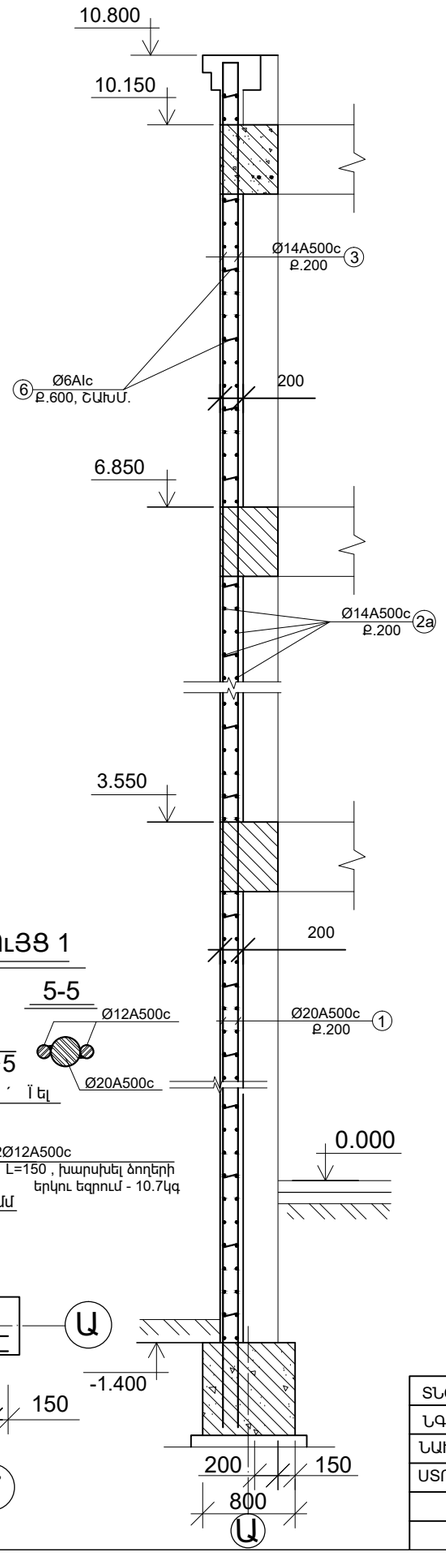

ՄԱՍՆԱԳԻՐ ՄԵԿ ԷԼԵՄԵՆՏԻ ՀԱՄԱՐ

ՖՈՐՄ	ԳՈՏԻ	ԴԻՐՔ	ՆՇԱՆԱԿՈՒՄ	ԱՆՎԱՆՈՒՄ	ՔԱՆԱԿ (հատ)	ՁԱՆԳ. (կգ)	ԾԱՆՈԹ.
				ԴԻԱՖՐԱԳՄԱ ԴՄ-7			
		1		Ø20A500c, L=3800	135	9.37	1265.0կգ
		1a		Ø14A500c, L=3700	67	4.47	299.5կգ
		2		Ø20A500c, L=7500	44	18.5	814.0կգ
		2a		Ø14A500c, L=7500	54	9.06	489.2կգ
		3		Ø14A500c, L=3150	68	3.81	259.1կգ
		4		Ø20A500c, L=2500,1750	2/2	6.2/4.3	21.0կգ
		5		Ø14A500c, L=1070	46	1.3	59.8կգ
		6		Ø6AIc, L=220	80	0.044	4.0կգ
		7		Ø20A500c, L=1700	20	4.2	84.0կգ
		8		Ø20A500c, L=1500	52	3.7	192.4կգ
		9		Ø20A500c, L=2600	20	6.4	128.0կգ
		10		Ø20A500c, L=1250	8	3.1	24.8կգ
				ԲԵՏՈՆ B25 ԴԱՍԻ			11.4մ³

ԴԻՐՔ	ԷՍԿԻԶ
6	450, 170, 450
7	220

ԿՏՐՎԱԾՔ 3-3: Մ.1:10

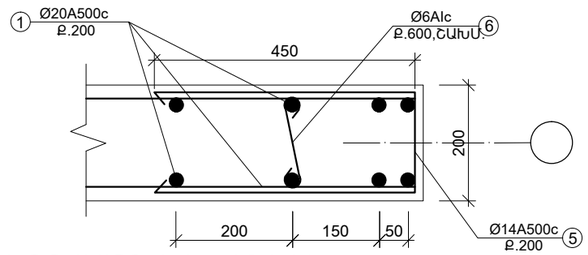

ԿՏՐՎԱԾՔ 4-4: Մ.1:20

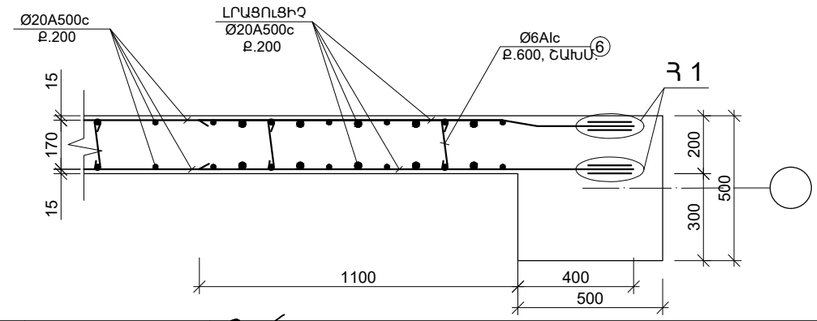

ՀԱՆԳՈՒՅՑ 1

5-5

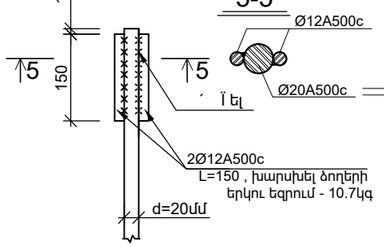

ԿՏՐՎԱԾՔ 1-1: Մ.1:50

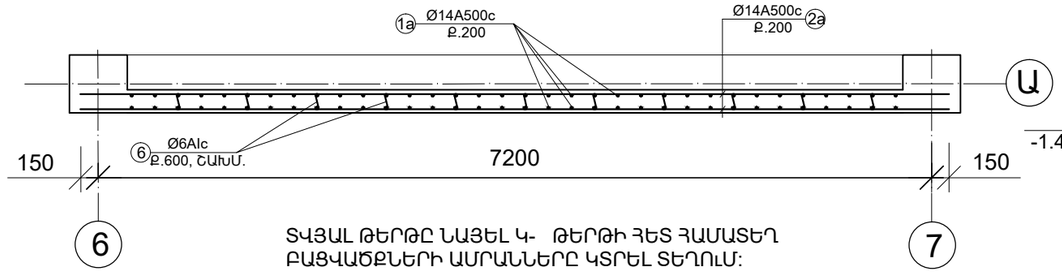

ՏՎՅԱԼ ԹԵՐԹԸ ՆԱՅԵԼ Կ- ԹԵՐԹԻ ՀԵՏ ՀԱՄԱՏԵՂ
ԲԱՑՎԱԾՔՆԵՐԻ ԱՄՐԱՆՆԵՐԸ ԿՏՐԵԼ ՏԵՂՈՒՄ:

ՏՆՕՐԵՆ	Մ. ՀՈՒՍՆՅԱՆ		ԿԱՊԱՆԻ ԹԻՎ 7 ԴՊՐՈՑ		
ՆԳՃ	Մ. ՀՈՒՍՆՅԱՆ				
ՆԱԽԱԳԾԵՑ	Ն. ՆՇԱՆՅԱՆ		ԿՈՆՍՏՐՈՒԿՏՈՐԱԿԱՆ ՄԱՍ	ՓՈՒԼ	ԹԵՐԹ	ԹԵՐԹԵՐ
ՍՏՈՒԳԵՑ	Ն. ՍՏԵՓԱՆՅԱՆ			ԱՆ	Կ - 71	117
			ԴԻԱՖՐԱԳՄԱ ԴՄ-7	«ՄԱՌԱ ԵՎ ԴՈՒՍՏՐԵՐ» ՍՊԸ	